www.esi-agro.fr

Europ Service Industrie

MADE IN FRANCE

TAPIS D'ALIMENTATION

FEED CONVEYOR

LE TAPIS D'ALIMENTATION TRANSPORTE ET ÉGALISE VOTRE MATIÈRE PREMIÈRE POUR ALIMENTER VOTRE SÉCHEUR DE MANIÈRE HOMOGÈNE ET OPTIMALE.

THE FEED CONVEYOR TRANSPORTS AND EQUALIES YOUR ROW MATERIAL TO SUPPLY YOUR DRYER HOMOGENEOUSLY AND OPTIMALLY.

Tapis d'alimentation

Spécifications techniques*

*Technical specifications**

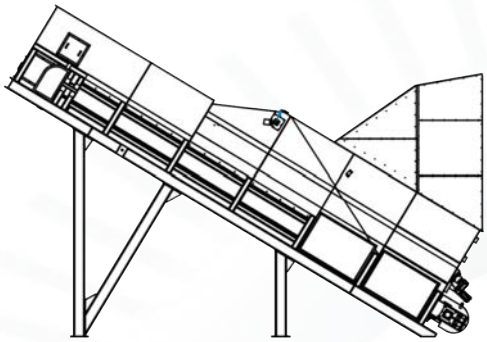

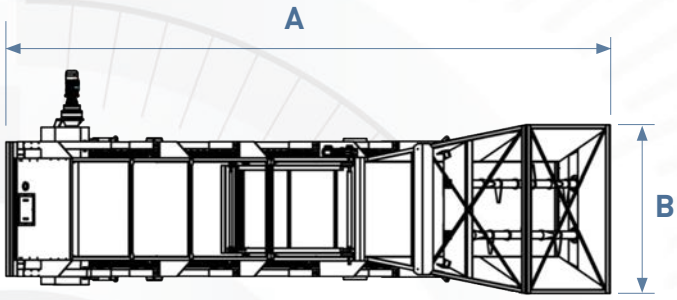

	200	250	300	350
	Chaîne mécanique *(power chain)* ou Chaîne marine *(marine chain)*			
A	Sur-mesure *Custom*			
B	2000 mm	2500 mm	3000 mm	3500 mm
Puissance (kW) *Power (kW)*	4 / 5,5 / 9,2			
Débit (t/h) *Output (t/h)*	10 à 30			
Poids (kg) *Weight (kg)*	470	1100	1600	2070

Pièces détachées

Spare parts

Europ Service Industrie vous propose également un choix de pièces détachées pour vos broyeurs, presses, rouleaux, émietteurs, écluses, préparateurs, tapis, manutentions...

Europ Service Industry also offers a selection of spare parts for your hammer mill, pellets mills, crumbler, rotary valve, conditioner...

Europ Service Industrie

BP 30077 - chemin de Nuisement 28501 Vernouillet - FRANCE
Tél. : +33 (0)2 37 62 50 80 - Fax : +33 (0)2 37 62 50 30
E-mail : contact@esi-agro.fr

www.esi-agro.fr

SUIVEZ-NOUS SUR

Photos non contractuelles - *Non-contractual pictures* - * Spécifications techniques théoriques et non garanties. - *Theoretical and unsecured technical specifications.*

EUROP SERVICE INDUSTRIE ESIA AFRIQUE

Notre filliale au Maroc

Europ Service Industrie Afrique

Atelier : Rue n°10 Quartier industriel Maamora, Place My Youssef Kénitra
Tél. : 00212 (5) 37 37 67 17 - Fax : 00212 (5) 37 37 69 63
E-mail : contact.esia@gmail.com

© 2019 Europ Service Industrie - Création graphique : www.vdemantke.com