www.esi-agro.fr

Europ Service Industrie

MADE IN FRANCE

# ÉCLUSE

*ROTARY VALVE*

## MODÈLE US

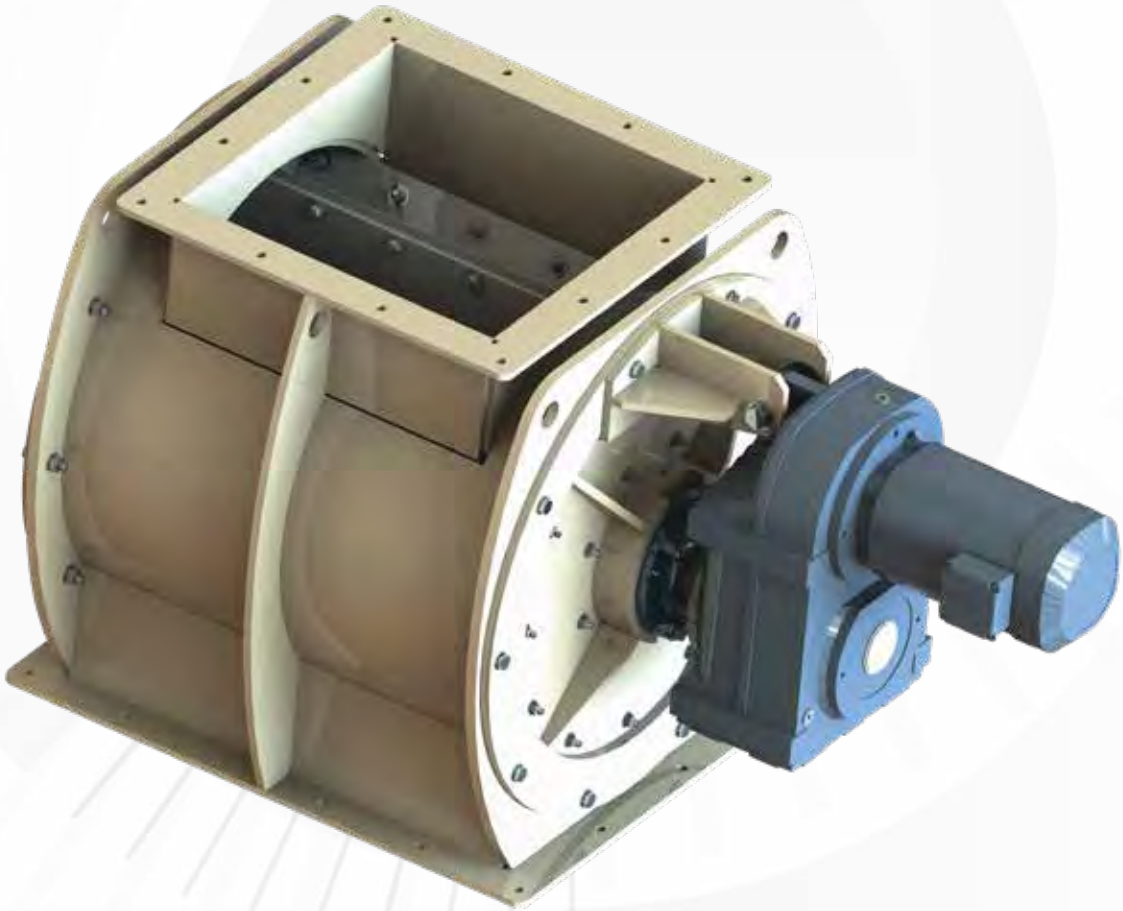

**Écluse, essentielle à la filtration de vos matériaux, avec un débit allant de 90 m³/h à 992 m³/h.**

*Rotary Valve, essential for the filtration of your products, with an output ranging from 90 m³/h to 992 m³/h*

Écluse Modèle US

# Spécifications techniques*

*Technical specifications**

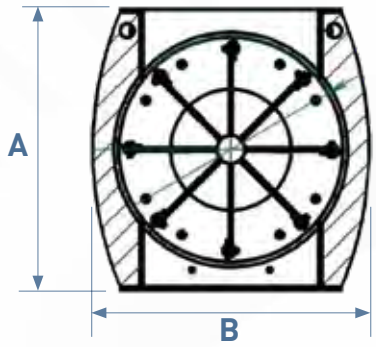


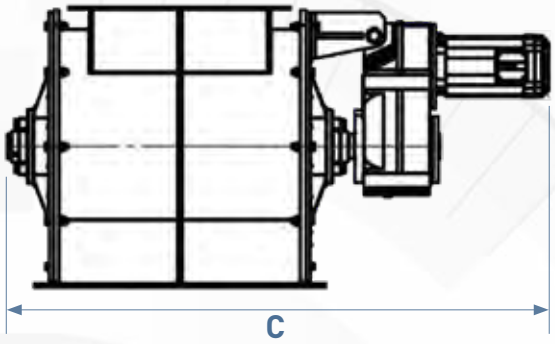


| | US 600 | US 800 | | US 1100 |
|---|---|---|---|---|
| **A** | 300 mm | 725 mm | | 765 mm |
| **B** | 340 mm | 725 mm | | 725 mm |
| **C** | 1340 mm | 1960 mm | | 1500 mm |
| **Puissance (kW)** *Power (kW)* | 2,2 | 5,5 | 7,5 | 11 |
| **Débit ($m^3/h$)** *Output ($m^3/h$)* | 90 | 216 | 300 | 300 | 992 |
| **Poids (kg)** *Weight (kg)* | 850 | 1520 | | 2150 |

# Pièces détachées

*Spare parts*

Europ Service Industrie vous propose également un choix de pièces détachées pour vos broyeurs, presses, rouleaux, émietteurs, écluses, préparateurs, tapis, manutentions...

*Europ Service Industry also offers a selection of spare parts for your hammer mill, pellets mills, crumbler, rotary valve, conditioner...*

Europ Service Industrie

BP 30077 - chemin de Nuisement 28501 Vernouillet - FRANCE
Tél. : +33 (0)2 37 62 50 80 - Fax : +33 (0)2 37 62 50 30
E-mail : contact@esi-agro.fr

**www.esi-agro.fr**

SUIVEZ-NOUS SUR

Photos non contractuelles - *Non-contractual pictures* - * Spécifications techniques théoriques et non garanties. - *Theoretical and unsecured technical specifications.*

EUROP SERVICE INDUSTRIE ESIA AFRIQUE

## Notre filliale au Maroc

**Europ Service Industrie Afrique**
Atelier : Rue n°10 Quartier industriel Maamora, Place My Youssef Kénitra
Tél. : 00212 (5) 37 37 67 17 - Fax : 00212 (5) 37 37 69 63
E-mail : contact.esia@gmail.com

© 2019 Europ Service Industrie - Création graphique : www.vdemantke.com